工字立式角牙滑座

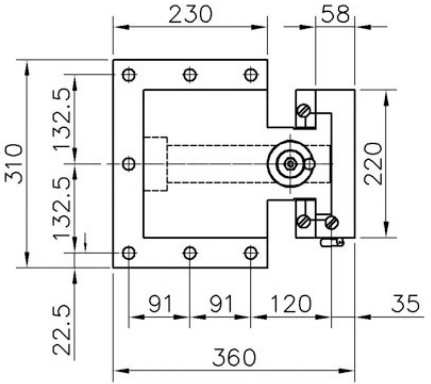

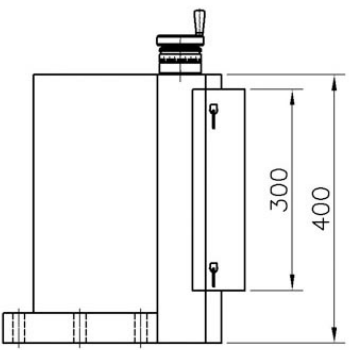

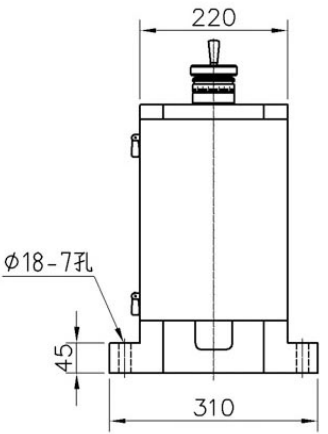

型號	上蓋	下座	總高度	行程	底座螺孔	重量
200X710	200X250	200X710	710	275	φ18-7孔	137 kg
220X400	220X300	220X400	400	100	φ18-7孔	140 kg
220X950	220X300	220X950	950	285	φ18-7孔	162 kg