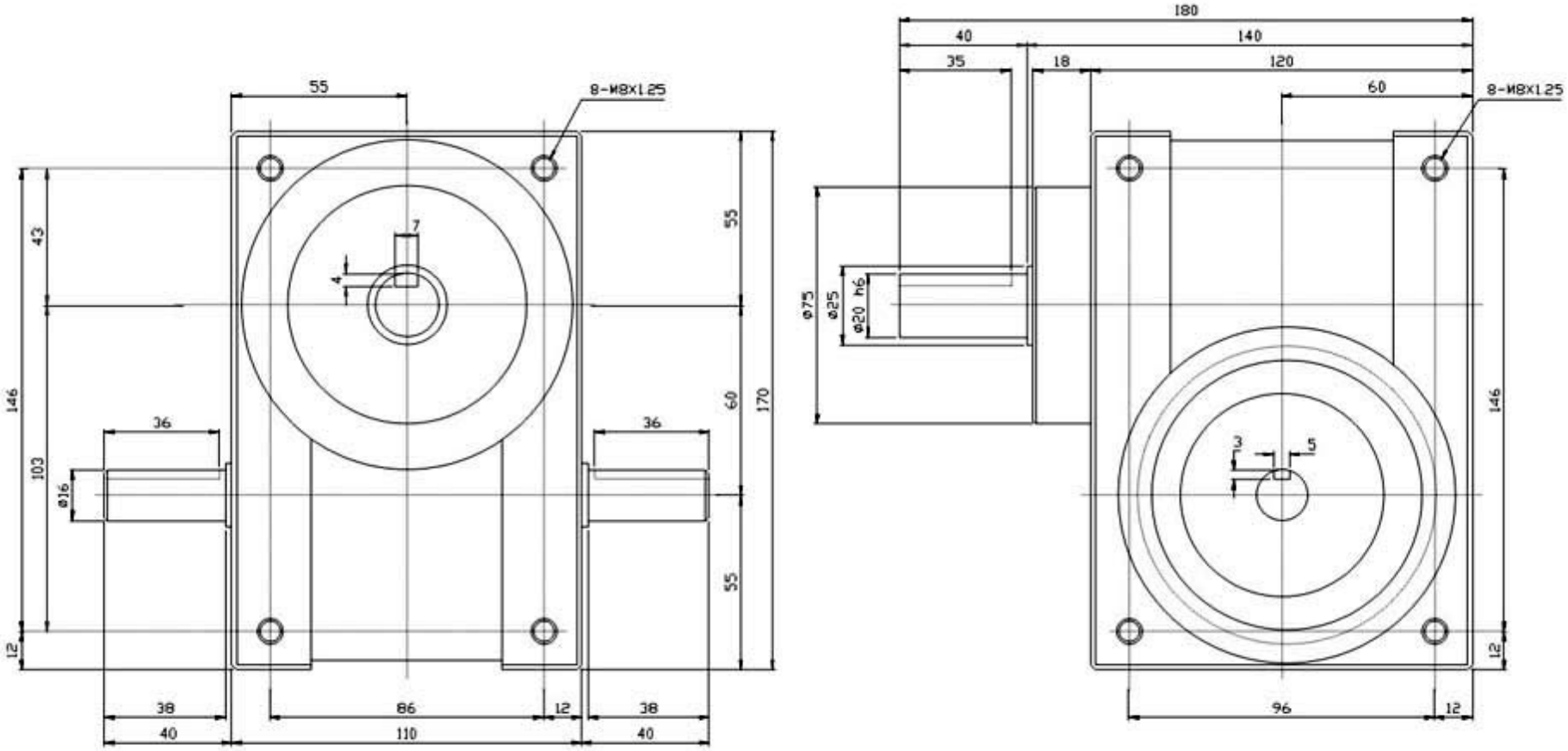

嵩偉實業有限公司

圖名	60DS