指定公差:

嵩偉實業有限公司

彰化縣福興鄉彰鹿路六段394巷86號

TEL:+886-4-777-9870

FAX:+886-4-776-2548

E-mail:song.sw9870@msa.hinet.net

http://www.songwoei.com.tw

規格:

1.螺桿-Φ20x5P

2.行程-120mm

3.最大鑽孔能力-Φ25(S45C)

4.最高轉速-2000RPM

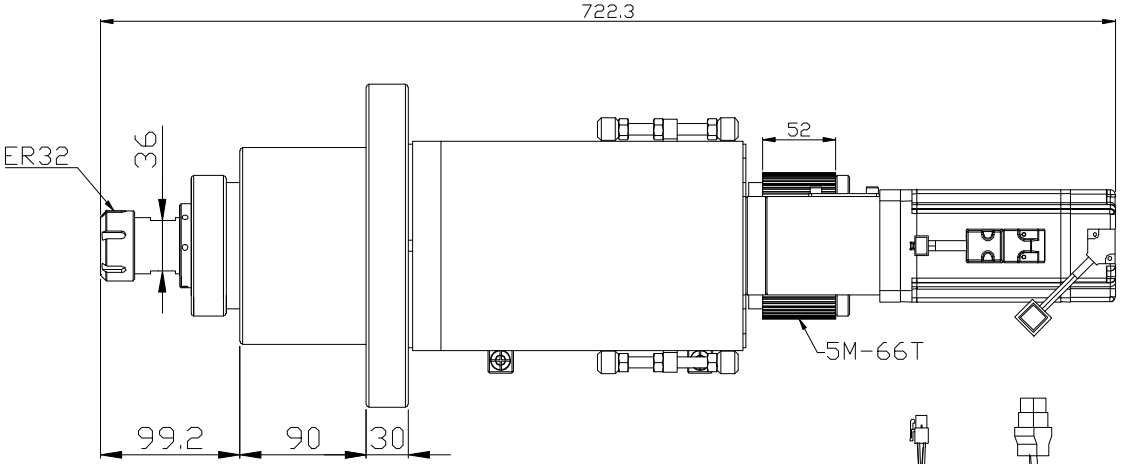

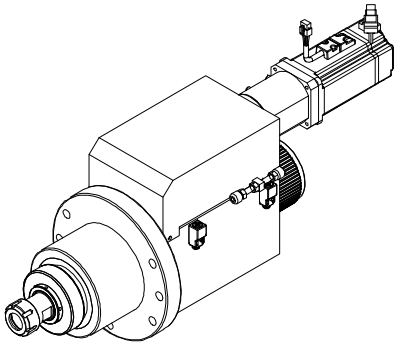

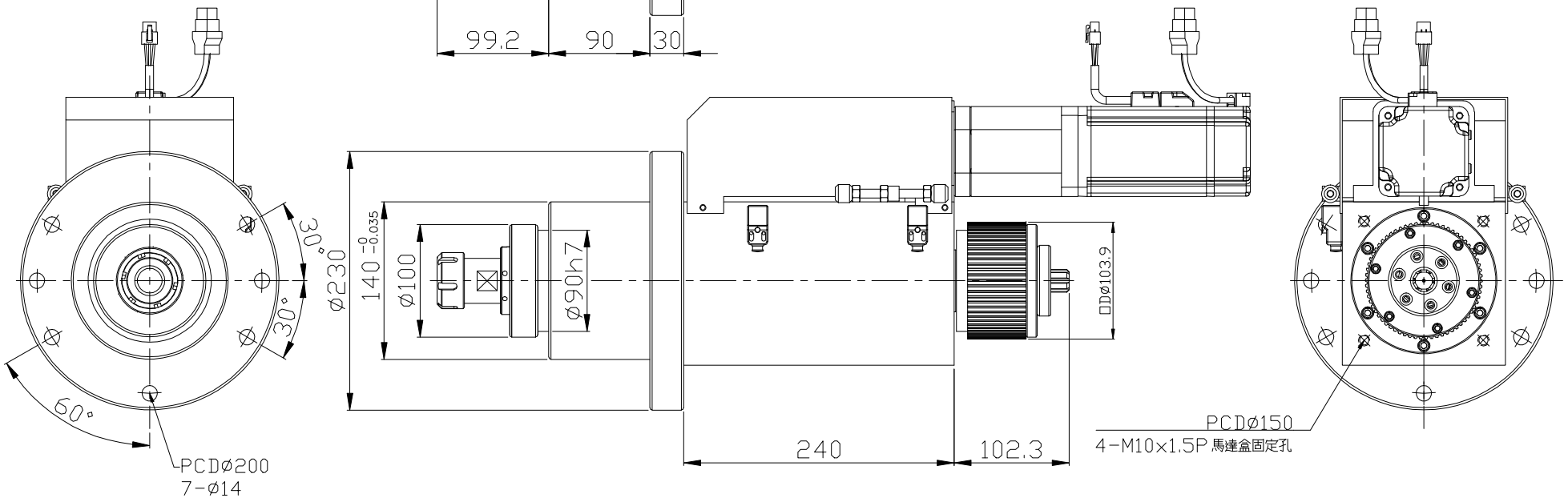

一般加工公差 (B級) 尺寸區分	公差
1-4	±0.1
4-16	±0.2
16-63	±0.3
63-250	±0.5
250-1000	±0.8

編號	更改內容	更改者	日期

電話:04-7779870 傳真:04-7762548	嵩偉實業有限公司 SONG WOEI INDUSTRY CO., LTD.	機型	SWD7PR
品質審核:	材質: S45C	圖名	水車伺服鑽孔/攻牙動力頭
審核:	比例: A4 1:1		
繪圖:	單位: mm	圖號	SWD7PR-120-ER32
設計: 2017/8/7	投影法:	版次	01

數量 1